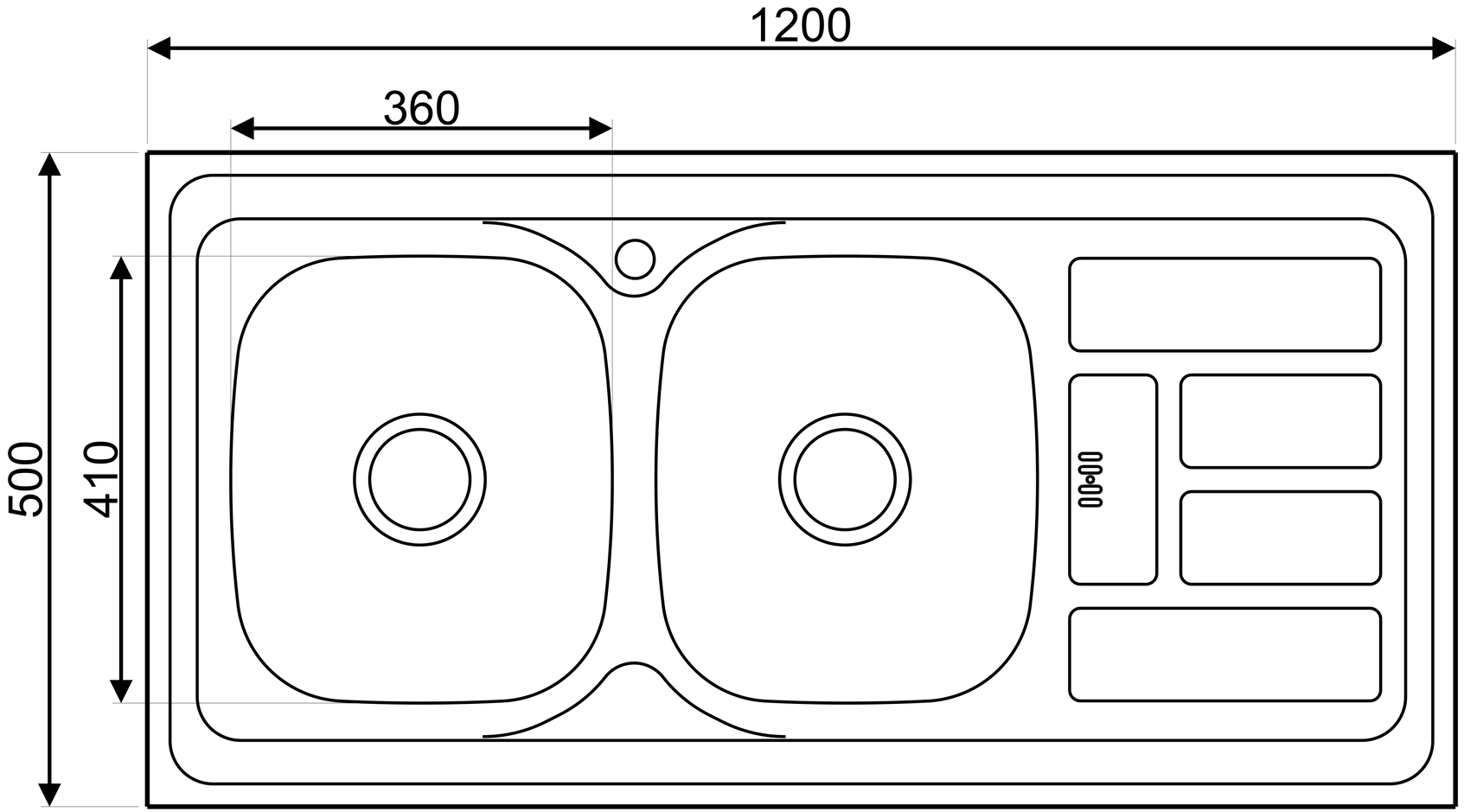
1200
360
500
410