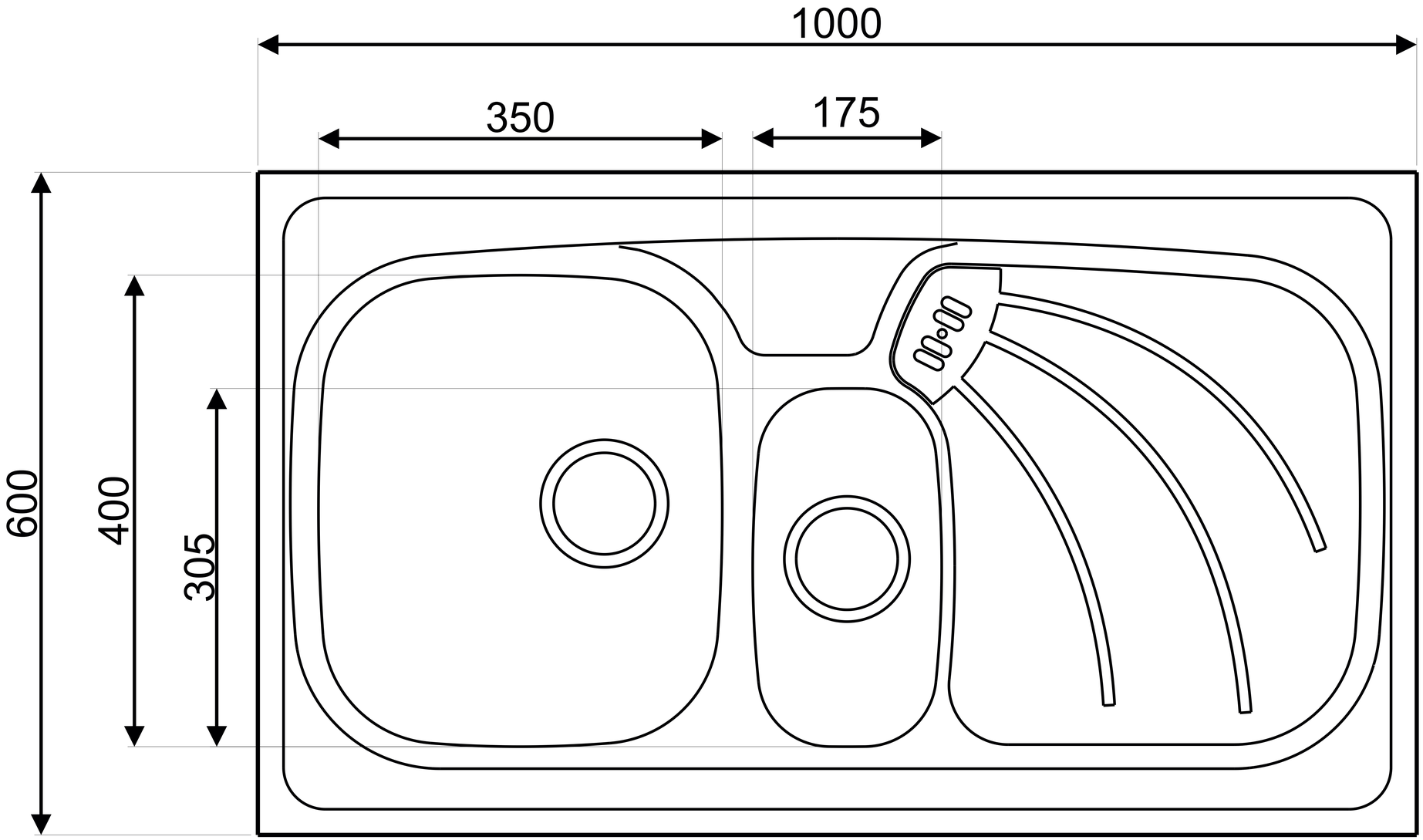
1000
350
175
600
400
305