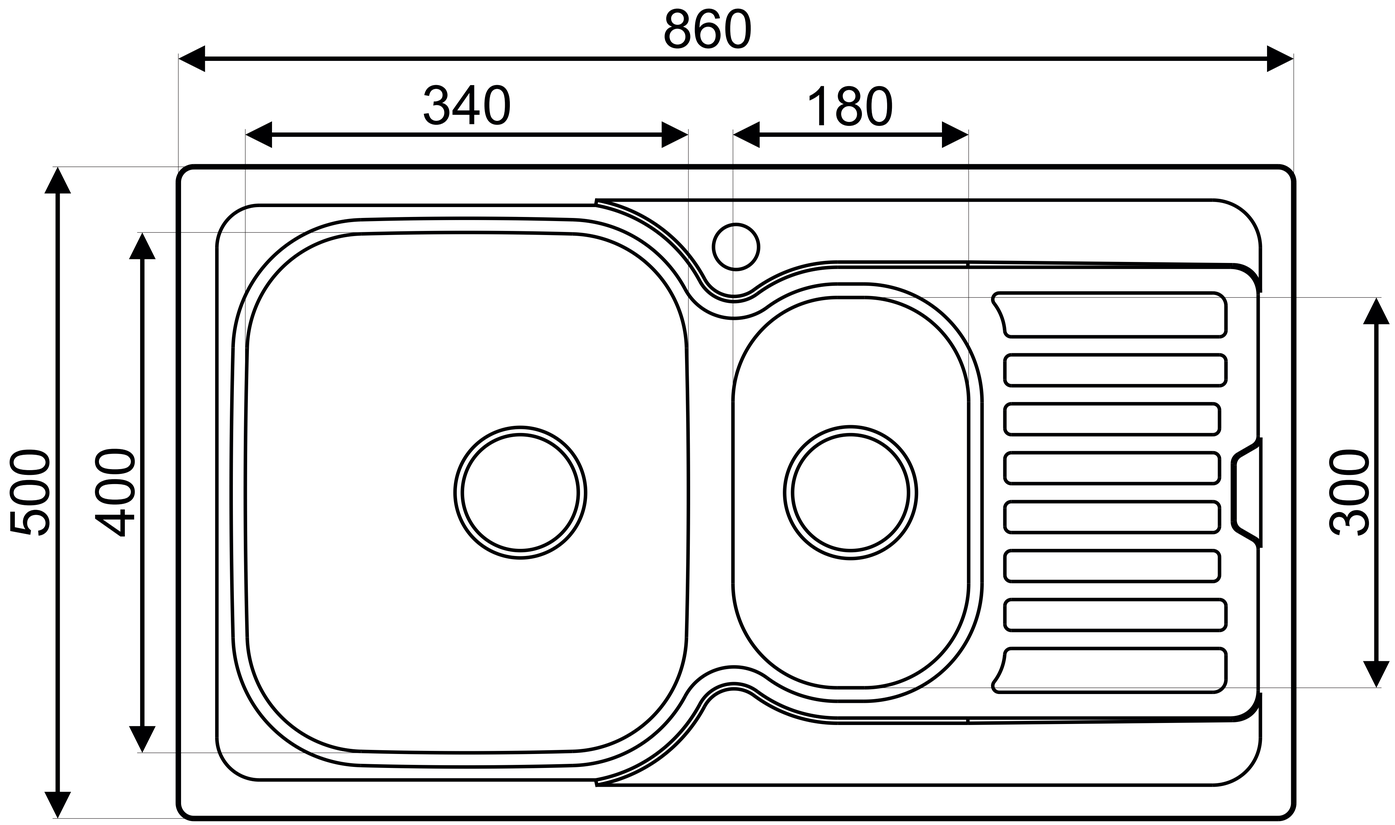
860
340
180
500
400
300