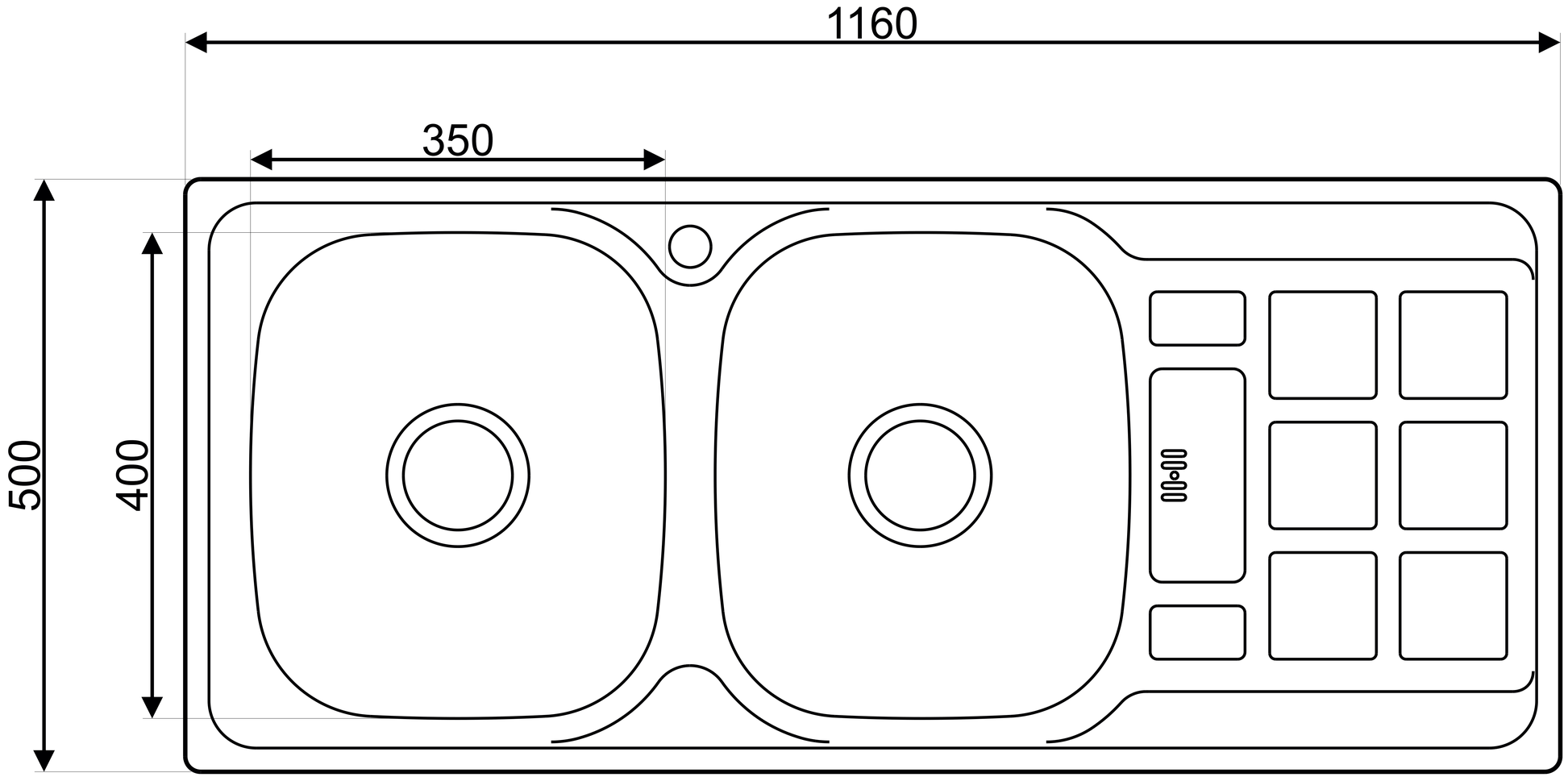
1160
350
500
400