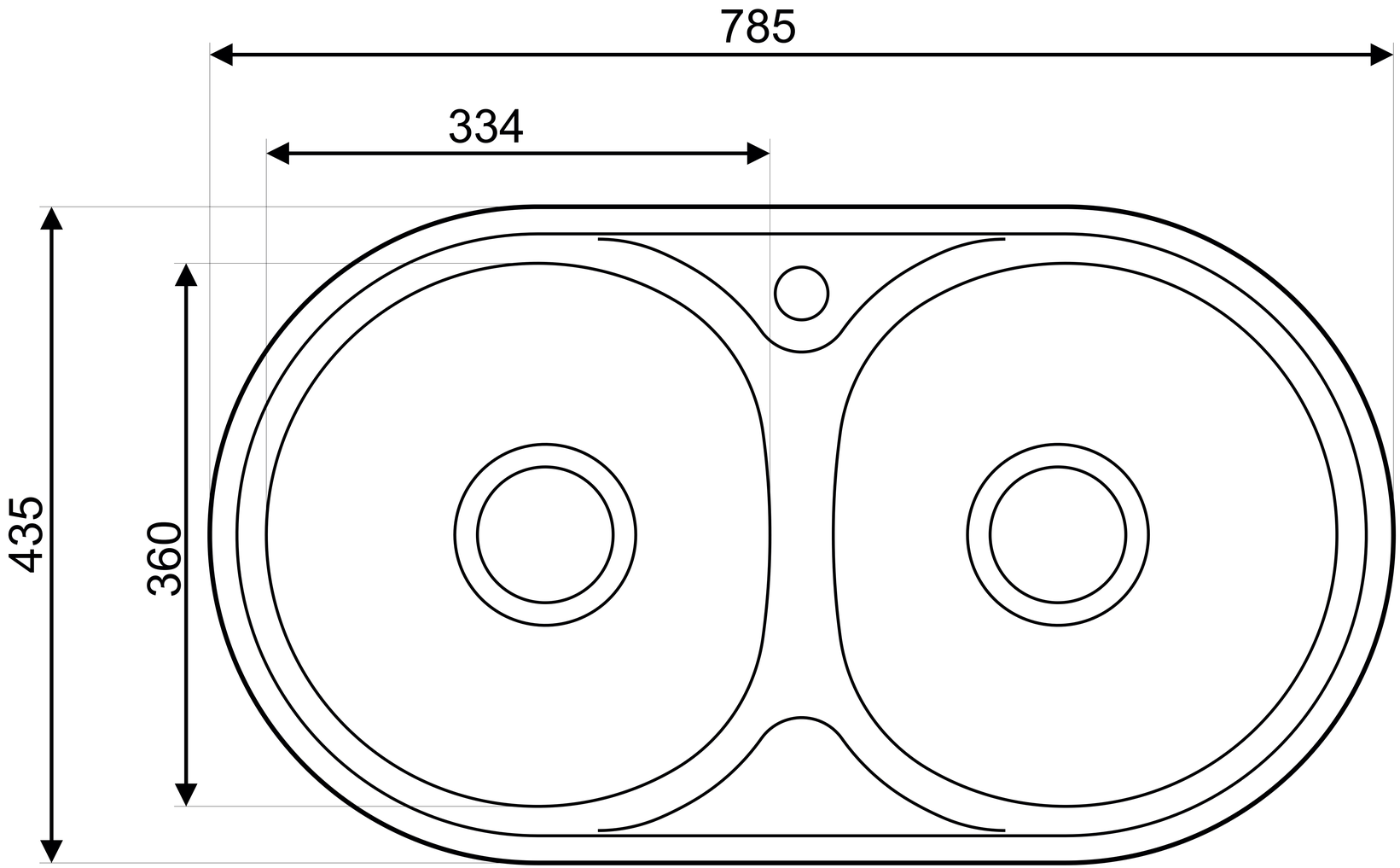
785
334
435
360