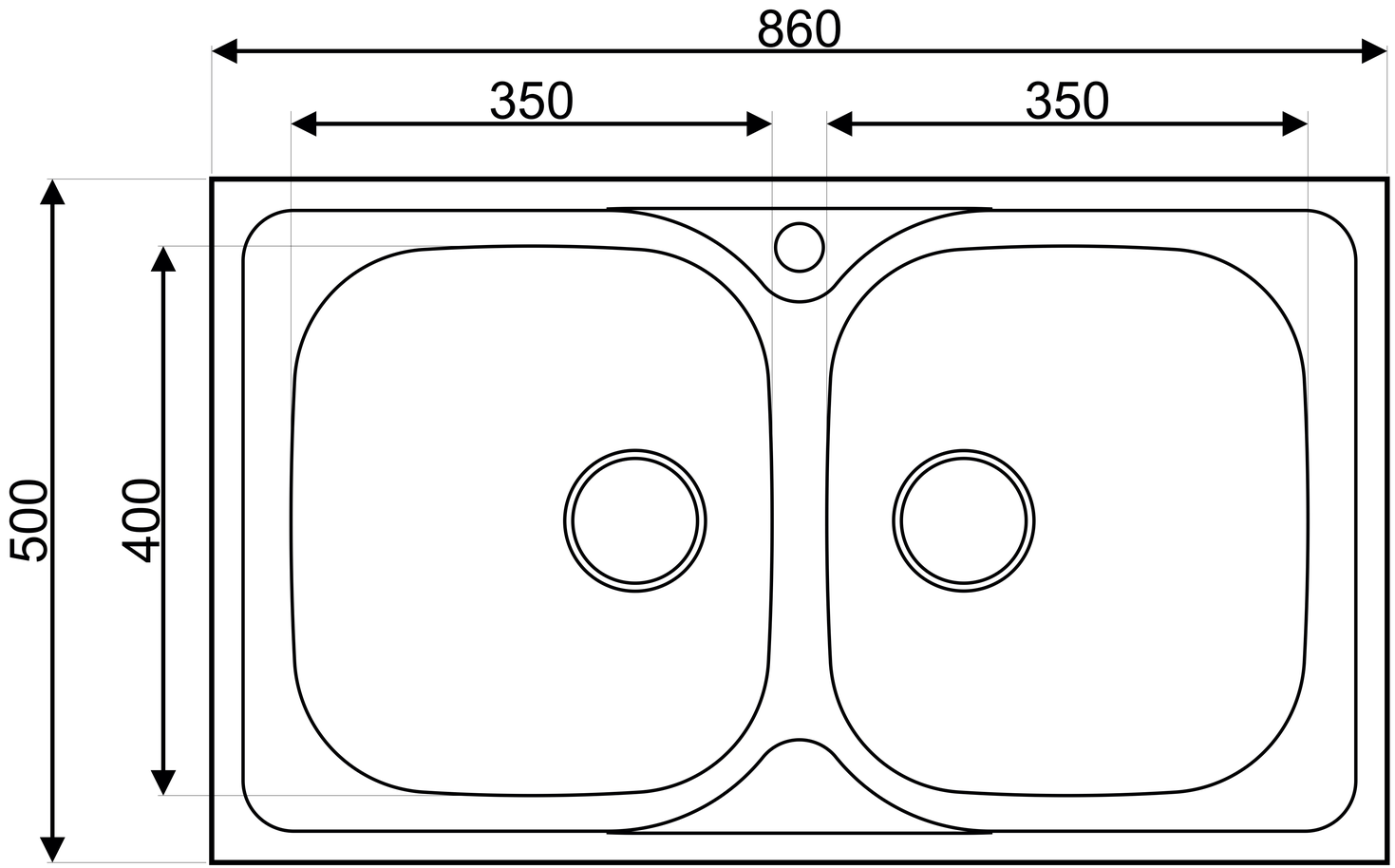
860
350
350
500
400